SCANIA P410
B8X4HZ

Автомобиль специальный (Мультилифт)
с системой крюкового захвата HIAB XR30S61

SCANIA

SCANIA P410 B8X4HZ С СИСТЕМОЙ КРЮКОВОГО ЗАХВАТА HIAB XR30S61

Коммунальная техника

Общие параметры

Модель кабины: CP17N

Колёсная формула: 8x4

Тип подвески: полностью рессорная

Ширина шасси: 2550 мм

Колесная база: 4950 мм

Пакетные предложения

Пакет Scania XT: с пакетом

Пакет Scania XT, экстерьер: с пакетом

Пакет «Климат-контроль»: система автоматического климат-контроля

Силовая установка

Двигатель:
DC13 139 410 hp Euro 5 / Proconve P7

Тип двигателя:
Рядный 6-цилиндровый дизельный двигатель

Рабочий объем: 12,7 дм^3

СТАНДАРТНАЯ КОМПЛЕКТАЦИЯ

Электрическое управление в кабине, гидравлические замки, маслобак, окраска в стандартный цвет по палитре RAL, крылья, брызговики, боковая защита

СИЛОВАЯ УСТАНОВКА

SCANIA P410
B8X4HZ

Двигатель	
Двигатель (модель)	DC13 139 410 hp Euro 5 /Proconve P7
Тип двигателя	Рядный 6-цилиндровый дизельный двигатель
Рабочий объем двигателя	12,7 дм^3
Макс. мощность при 1900 об/мин	410 л. с. (302 кВт)
Макс. крутящий момент при 1000-1300 об/мин	2150 Нм
Способ понижения токсичности ОГ	SCR
Указатель уровня масла в двигателе	с указателем

Система впуска	
Воздухозаборник	передний

Коробка передач	
Коробка передач	GRSO905
12+2-ступенчатая коробка передач с демультипликатором и делителем, ускоряющей передачей, 2-мя передачами малого хода и 2-мя передачами заднего хода.	
Охладитель масла коробки передач	с охладителем
Масляные радиаторы увеличивают срок службы коробки передач в очень тяжелых условиях вождения.	

Opticruise	
Система автоматического переключения передач Opticruise	с Opticruise
Динамичные режимы	Экономичный, Стандартный, Внедорожный
Круиз-контроль с функцией активного прогнозирования	установлен
Система круиз-контроля с активным прогнозированием и функцией Eco-roll повышает комфорт и способствует экономии топлива.	
Корректировка отклонения скорости круиз-контроля с активным прогнозированием	стандарт+ECO
Эта опция позволяет водителю корректировать отклонение скорости круиз-контроля в пределах от -12% до -8% в экономичном режиме и от -6% до -2% в стандартном режиме. Для экономии топлива круиз-контроль допускает падение скорости на уклонах по сравнению с заданной скоростью. Эта опция позволяет водителю выбирать, какое падение скорости является допустимым.	

Функция «Kickdown» (для быстрого ускорения)	с Kickdown

Сцепление	
Тип сцепления	автоматическое
Функция безопасного режима работы электропривода сцепления	да
Защита от пробуксовки сцепления	с защитой

НАГРУЗКИ НА ОСИ

SCANIA P410
B8X4HZ

Передние мосты	
Максимально допустимая нагрузка на передний мост	2x8000 кг

Задние мосты	
Максимально допустимая нагрузка на заднюю тележку	30 000 кг (15000 + 15000)
Главная передача	RBP835

Главное передаточное число	3,80
Блокировка дифференциала	с блокировкой

Блокировка дифференциала включается на приборной панели. При этом ведущие колеса блокируются друг относительно друга.

Коробки Отбора Мощности	
Тип заднего КОМ (PTO) EG	EG652P

Общая информация	
Объем топливного бака слева	400 дм^3
Материал топливного бака	сталь
Подогреватель топлива	с подогревателем

Баки для мочевины	
Бак для мочевины (SCR) установленный на правой стороне	47 дм^3

Рама	
Тип рамы	F958

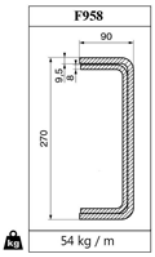

Рулевое управление	
Тип системы рулевого управления переднего моста	гидравлическая
Дублирующая система рулевого управления	гидравлическая
Регулировка рулевого колеса	регулировка угла наклона и продольного положения
Рулевое колесо	базовое

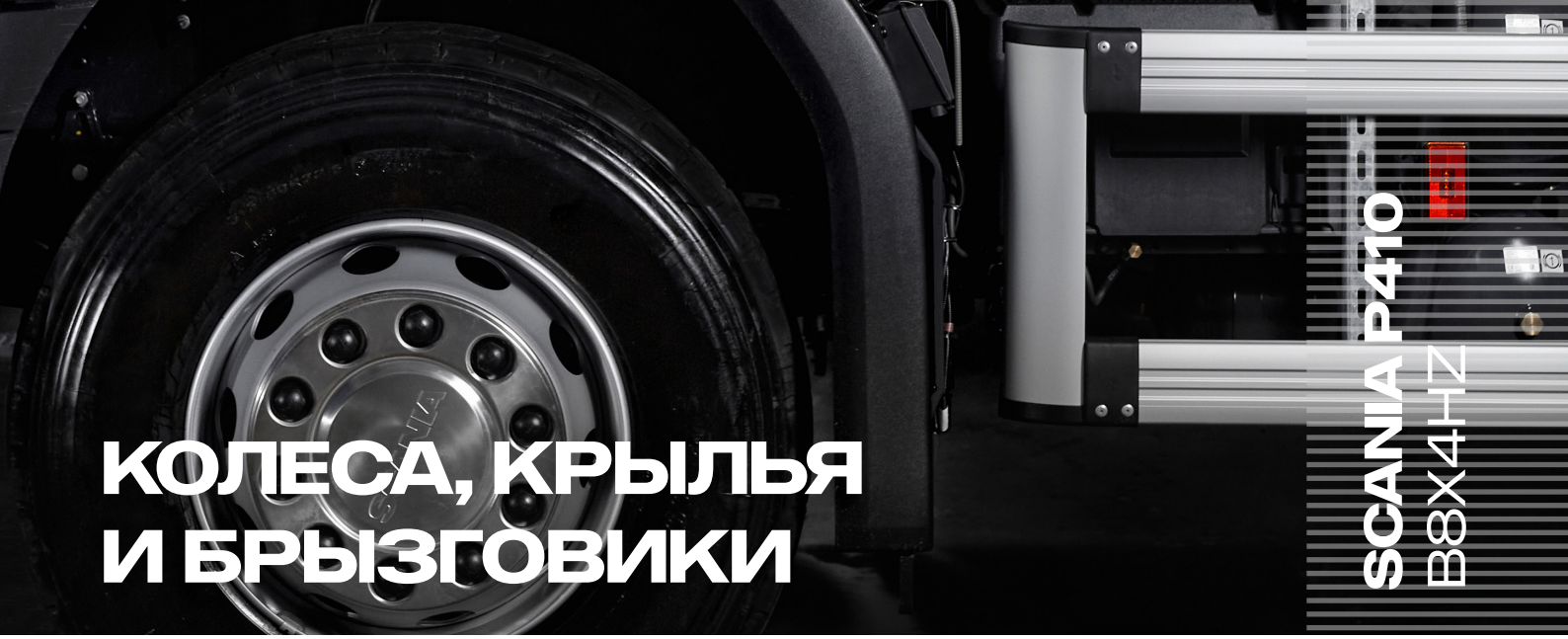

КОЛЕСА, КРЫЛЬЯ И БРЫЗГОВИКИ

SCANIA P410
B8X4HZ

Передняя подвеска	
Передняя подвеска, тип рессор	3x29, параболические
Настройка амортизатора переднего моста	жесткий амортизатор

Задняя подвеска	
Задняя подвеска, тип рессор	8x30/90, многолистовые
Амортизаторы на задней оси	с амортизаторами

Стабилизатор поперечной устойчивости	
Стабилизатор поперечной устойчивости, передняя ось	повышенной жесткости
Стабилизатор поперечной устойчивости, задняя ось	со стабилизатором

Электрооборудование	
Аккумуляторные батареи	230 Ач
Генератор	100 А
Тип выключателя АКБ	выключатель в кабине и слева на шасси с блокировкой от случайного нажатия

Шины	
Размер шин, передний мост	385/65 R22.5
Размер шин, задний мост	315/80 R22.5
Размер шин, запасное колесо	315/80 R22.5

Диски	
Материал колесного диска	сталь

Дополнительное оборудование	
Декоративные колпаки колес	нержавеющая сталь
Кронштейн крепления запасного колеса	справа

Передние крылья и брызговики	
Резиновые брызговики для передних колес	с брызговиками

Задние крылья и брызговики	
Задние крылья	с крыльями

ТОРМОЗНАЯ СИСТЕМА

SCANIA P410
B8X4HZ

Рабочая тормозная система

Управление тормозной системой/ тип тормозных механизмов	электронное (EBS) с барабанными тормозами и механической подвеской
Система предотвращения скатывания	система hill hold (система удержания на склоне)

Устройство удержания автомобиля на крутых уклонах помогает водителю удерживать автомобиль в неподвижном состоянии тормозом для облегчения троганья с места на уклоне. Функцию удержания автомобиля на крутых уклонах можно включать и выключать кнопкой на приборной панели. Функция всегда активна, пока нажата кнопка на приборной панели – на подъемах, спусках, а также на горизонтальных участках. Функция удержания автомобиля на крутых уклонах снижает износ сцепления. Примечания: Система удержания на склоне предлагается для автомобилей с электронным управлением тормозной системой и обязательна на автомобилях с электронным управлением тормозной системой и Opticruise. Тормозной фиксатор автомобиля на крутых склонах не включается при чрезмерном падении давления в тормозной системе, либо когда функция ABS задействована по окончании торможения.

Колесные тормоза

Тип тормозной камеры передней оси	с пружинным энергоаккумулятором
Тип тормозной камеры 1-ой задней оси	с пружинным энергоаккумулятором
Тип тормозной камеры 2-ой задней оси	без пружинного энергоаккумулятора
Тормозные накладки задние шириной 254 мм	с накладками

Вспомогательная тормозная система

Управление вспомогательным тормозом	автоматическое управление

Шасси

Тип поперечины под сцепку	полуопущенная DB7A (semi-under mounted)
Сцепное устройство	VBG 8500 Pin 50

Интерфейс для кузовного оборудования

Интерфейс коммуникации с кузовным оборудованием (BCI)	есть
Индикаторы контрольных ламп на щитке приборов	грузовой автомобиль с крюковым погрузчиком

Прочее оборудование

Тип заднего противоподкатного барьера	U-образный профиль в соответствии с ECE R58

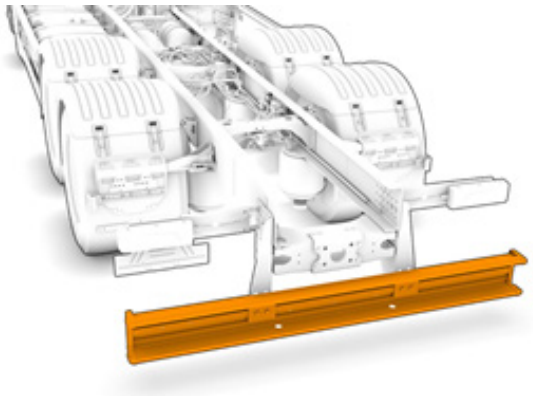

ЭКСТЕРЬЕР КАБИНЫ

SCANIA P410
B8X4HZ

Общее оборудование кабины	
Подвеска кабины	базовый вариант механической подвески
Насос подъема кабины	ручной

Экстерьер	
Противосолнечный козырек, наружный	с козырьком
Люк в крыше	с ручным управлением
Сетка против насекомых	с сеткой
Дефлектор для окна водительской двери	есть
Дополнительная ступенька для кабины подвешенная на двух усиленных резиновых ремнях	есть
Боковая подножка в кабине	слева

Передний бампер	
Выступающий вперед бампер	150 мм (поставляется без откидной номерной рамки)

Остекление	
Ветровое стекло	стандартное
Окно задней стенки кабины	с окном

Зеркала	
Тип кожуха для зеркала заднего вида	ребристый
Зеркала заднего вида с электрической регулировкой	со стороны водителя и пассажира
Широкоугольное зеркало заднего вида	с 2-х сторон
Зеркало ближнего вида	с электрической регулировкой и подогревом
Зеркало переднего вида	с электрической регулировкой и подогревом

Охранная сигнализация и замки кабины	
Тип замка дверей кабины	центральный замок с дистанционным управлением

Наружные световые приборы	
Тип передних фар	H7
Автоматическое вкл.\выкл. ближнего света фар	да
Дневные ходовые огни	светодиоды (LED) + габаритные огни
Защита фар	с защитой
Встроенные фары-прожекторы в крыше кабины	с фарами
Противотуманные фары	с фарами
Версия передних противотуманных фар	галогенные
Рабочее освещение наверху задней стенке кабины	есть

ИНТЕРЬЕР КАБИНЫ

SCANIA P410
B8X4HZ

Интерьер кабины	
Сиденье водителя	medium B
Сиденье пассажира	складное
Обивка сиденья водителя	ткань XT
Обивка сиденья пассажира	винил

Регулируемый амортизатор сиденье водителя	да
Подогрев сиденья водителя	с подогревом
Подлокотник сиденья водителя	с подлокотником
Оборудование для отдыха	с оборудованием

Места для хранения	
Ящик под спальным местом	холодильник

Интерьер	
Корзина на задней стенке	с корзиной
Занавески ветрового стекла и окон дверей	подготовка

КЛИМАТИЧЕСКАЯ СИСТЕМА

SCANIA P410
B8X4HZ

Приборы	
Отделка панели приборов	жесткая
Приборная панель изготовлена из цветной пластмассы с рельефной поверхностью.	
Комбинация приборов	экран 7 дюймов км/ч
Приборный щиток с 7-дюймовым цветным монитором высокого разрешения и бортовым компьютером.	

Тахограф	российский тахограф «Штрих»

Идентификация водителя	с идентификацией
Прикуриватель	есть

Климатическая система	
Кондиционер	с кондиционером
Управление отопителем	автоматическая система
Автономный отопитель	отопитель WTA для кабины, 3 кВт

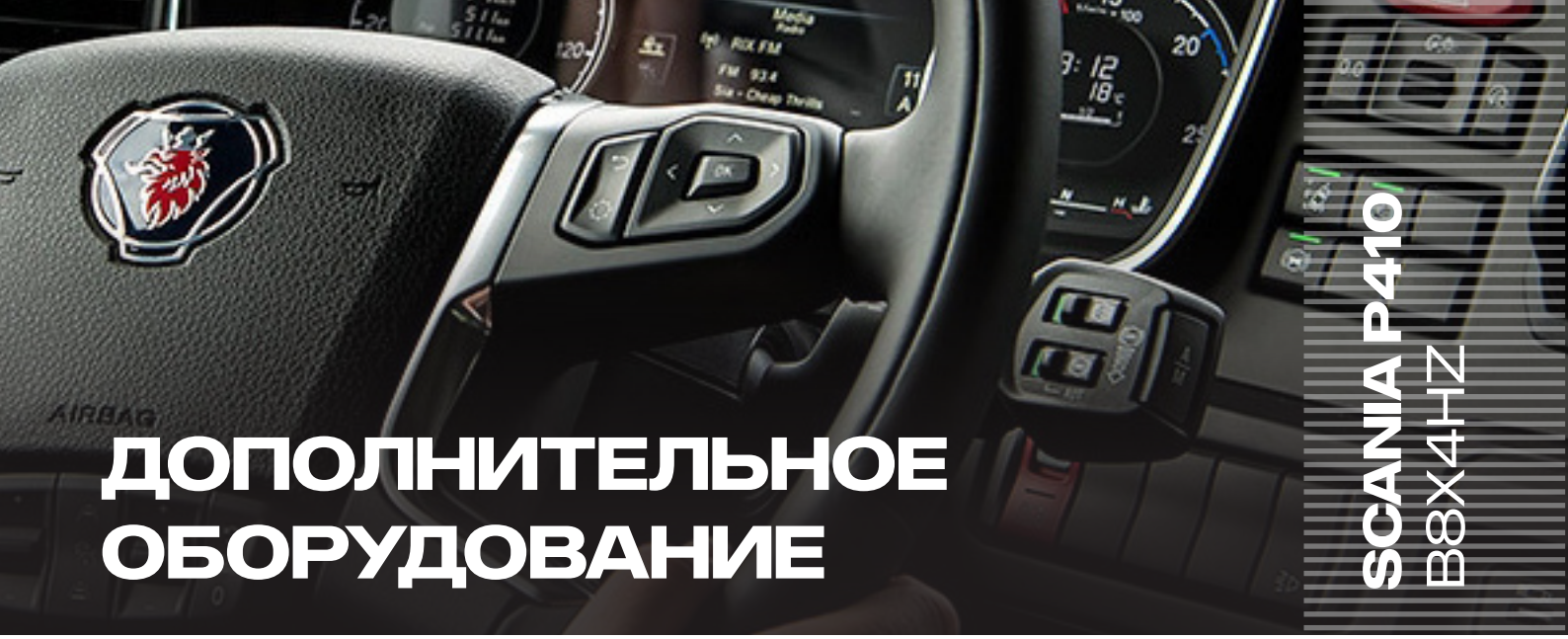

ДОПОЛНИТЕЛЬНОЕ ОБОРУДОВАНИЕ

SCANIA P410
B8X4HZ

Информационно-развлекательное оборудование и связь	
Информационно-развлекательная система (Infotainment)	2 DIN с 5-дюймовым экраном (Advanced)
5-дюймовый цветной монитор с сенсорным управлением.	

Bluetooth	с Bluetooth
Электрические розетки 12В и 24В	базовая комплектация

Аварийно-спасательное оборудование	
Шланг для накачки шин	20-ти метровый
Домкрат	с домкратом

Окраска кабины	
Цвет кабины белый	Blaze Orange

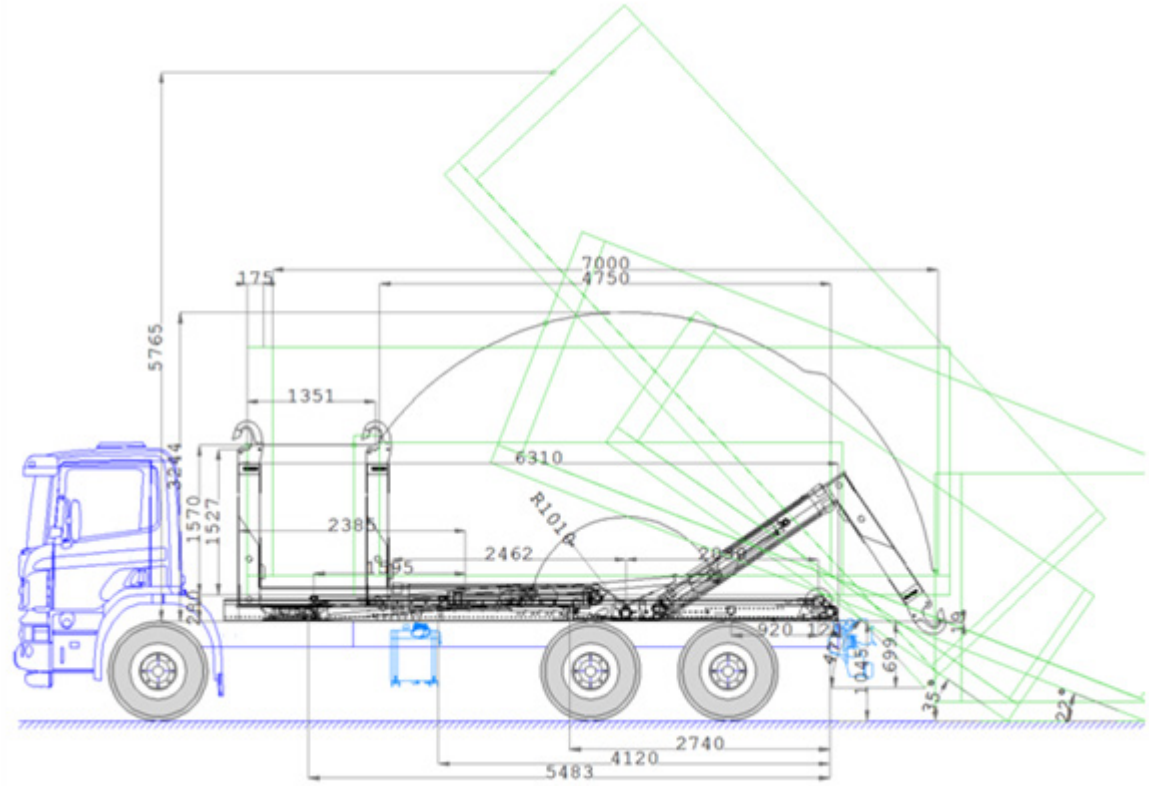

Оборудование

Технологическое оборудование	
МАРКА	HIAB
МОДЕЛЬ	XR30S61
ТИП	крюковой погрузчик
ГРУЗОПОДЪЕМНОСТЬ ОБОРУДОВАНИЯ	30 т
ДЛИНА ТС	9095 мм
ШИРИНА ТС	2550 мм
МАКСИМАЛЬНАЯ ДЛИНА БУНКЕРА	7000 мм
МИНИМАЛЬНАЯ ДЛИНА БУНКЕРА	4500 мм
ДОПУСТИМАЯ ПОЛНАЯ МАССА ТС ПО ПТС	32 т
ТЕХНИЧЕСКИ ДОПУСТИМАЯ ПОЛНАЯ МАССА ТС	46 т
ГРУЗОПОДЪЕМНОСТЬ ТС ТЕХНИЧЕСКИ ДОПУСТИМАЯ	30,86 т
ГРУЗОПОДЪЕМНОСТЬ ТС ПО ПТС	18,86 т
ЗАМКИ	гидравлические, DIN